ライセンス情報番号：L2008002091

# 高所や水中等でも安全確実に操作可能なシンプルな吊り治具

## 特 許 権 者：尾崎　吉徳、尾崎　真里子

本発明はクレーン等による荷扱い作業において使用される吊り治具に関する発明で、構造が大変シンプルでありながら極めて安全性が高く、且つ作業性に優れた治具を提供するものである。従来クレーン等に使用される吊り治具については各種考案がなされており、それぞれに特長を持った吊り治具が使用されてきた。最近特に要求の高まっている省力化と安全第一の考えに基づいて本発明はなされた。

本発明の特長は“人為ミスによって、荷物を吊り下げた状態でフックが開いて吊り荷が落下することが絶対にないこと”、“荷を吊り下げる前、あるいは荷吊り下げが終わり、荷を目的の所定位置に降ろした段階で簡単な操作によってフックを開放し荷を確実にフックから外せる”という二つの大きな特長を有する。

本発明の技術的ポイントは荷を吊り下げた状態では荷重は常に吊り治具よりはるかに重いという理屈に基づいている。

本発明に依れば荷を吊り下げている場合、レバーを荷重がしっかりと押し上げているため、フックが外れることがない。一方荷を吊り下げてない場合には補助ワイヤーを遠隔的に引っ張ることによって容易にフックは開放し、吊り下げワイヤーを容易にフックから外すことができる。

## patent review

| ユーザー業界 | 活用アイデア |
|---|---|
| その他　生活・文化　機械・加工 | **結合器**<br>○抗力が働く下で、抗力以下の力では開放されない安全確実な連結器。登山具、ビル清掃、熱気球等に利用可能である |
| その他　生活・文化　食品・バイオ | **釣り具**<br>○大型の魚類、例えばマグロや鰹などの釣り具として若干の工夫を追加することにより可能である |

## market potential

加重が掛かっているときには絶対に開放すことができなく、加重が排除されときに容易に開放できるか、または他の作業が可能となる活用分野は色々と考えられる。１つはビルの清掃などに使用されるゴンドラ等の吊り下げ具としての応用、熱気球等のゴンドラの下に吊り下げ具としての応用である。２つ目は船、特に帆船等に多く使用されるロープによる張力支持とその開放に本発明が応用可能である。また同じような応用例としてロッククライミング等に使用される登山ロープの連結器具としての応用。３つ目は電気工事において電柱等の高所から荷を一時的に吊り下げる場合の吊り下げ具としての応用。４つ目はマグロや鰹など大型魚の釣り具としての活用が考えられる。さらに他の応用例としては機構を追加組み合せすることによって工場や遊園地などで使用できる車両連結機の応用が考えられる。

## 用　語　解　説

**クレーン**
荷を動力を用いて吊り上げ水平に運搬することを目的とする機械装置で一般には移動式も含まれる

**熱気球**
熱気球は内部の空気を暖め、または冷して昇降する気球のこと。競技として速さではなく正確さを競う

**安全第一**
安全を何よりも重要と考える標語。1906年U.S.Steel社が掲げた。品質第二、生産第三





原稿作成：青山　進　　有限会社青山技術士事務所

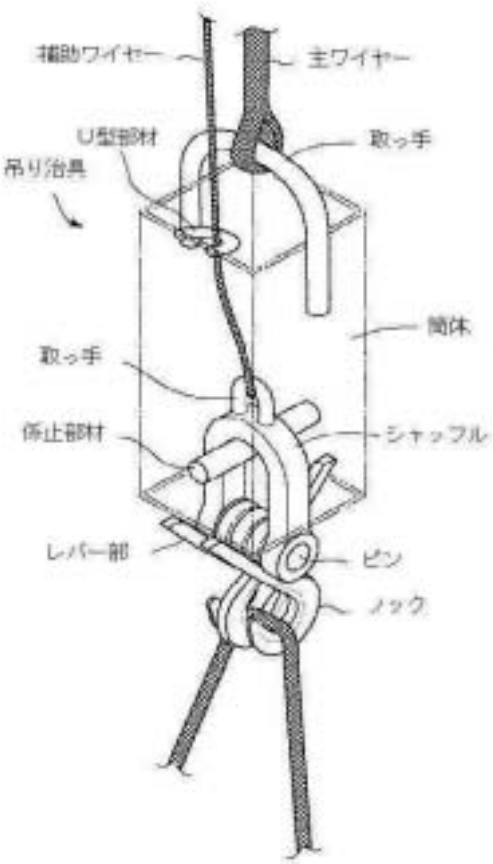


図１　本発明の斜視図

図２　本発明の外観写真

## 特　許　情　報

- 権利存続期間：18年10ヶ月(平39.7.5)
- 実施段階：試作段階
- 技術導入時の技術指導の有無：応相談
- ノウハウ提供：応相談
- ライセンス制約条件：許諾のみ

○出願番号：特願2007-176817
○出願日/平19.7.5

○特許番号：特許4030022
○登録日/平19.10.26

## 特許流通データベース情報

- タイトル：吊り治具

- ライセンス番号：L2008002091

http://www.ryutu.inpit.go.jp/db/
からご覧になれます。

## 参　考　情　報

- 特許流通アドバイザーによる推薦
- 関連特許：なし
- IPC：B66C　1/34

皆様からのお問合せを、お待ちしています。

■この特許の問合せ先■

尾崎　吉徳

〒750-0057
山口県下関市筋川町5－46
TEL:090-4804-9217

もしくはお近くの特許流通アドバイザー
(P119をご覧下さい)にご連絡下さい。